كتيب التعليمات

# جهاز جري انترتراك

# IT-2200

# تحذيرات السلامة

1. قم بوضع جهاز المشي في مكان جاف بعيدًا عن الماء والرطوبة والأتربة .
2. قم بارتداء حذاء وِ ملابس رياضية مناسبة أثناء استخدام الجهاز .
3. قم بتوصيل جهاز المشي بمقبس كهربي ثابت .
4. لا تقم بتوصيله بمشترك كهربائي .
5. يجب عدم عبث الأطفال بجهاز المشي.
6. قبل التشغيل ، تأكد من توصيل مفتاح الأمان بك حتى يتم تنشيط إيقاف الطوارئ في وقت وقوع عارض.
7. بعد استخدام زيت السيليكون ، احفظه بعيدً ا عن متناول الأطفال لتجنب الابتلاع العرضي.
8. لا ترتدي ملابس يمكن ان تتعلق بجهاز المشي بسهولة .
9. احتفظ بسلك الكهرباء بعيدً ا عن الأشياء والأسطح الساخنة .
10. لا تستخدم جهاز المشي في الهواء الطلق.
11. لا تقم بإجراء الإصلاحات بنفسك أو تسمح للأشخاص غير المصرح لهم بفك جهاز المشي أو إصلاحه. إذا كانت الإصلاحات مطلوبة ، فتوقف عن الاستخدام فورًا واتصل بـ intertrack.net للحصول على المساعدة.
12. لا تستخدم جهاز المشي في حالة وجود مشكلة بأي شكل من الأشكال .
13. لا يمكن استخدام المشاية لوزن يتعدي 220 كجم .
14. أوقف تشغيل جهاز المشي وافصله عن التيار الكهربائي قبل التحرك .
15. قم بتنظيف جهاز المشي بانتظام. راجع قسم التنظيف والعناية في دليل المستخدم هذا .
16. أغلق جهاز المشي بعد الاستخدام.

# التوصيل الكهربائي

- استخدم هذا الجهاز مع مقبض كهربائي ثابت ومناسب. في حالة وجود عطل سيوفر نظام الثبات مسارًا منخفض المقاومة للأرض للحماية من المسار الكهربائي.
- قم بتثبيت هذا الجهاز باستخدام موصل المعدات )EGC( وقابس ثابت. يجب إدخال القابس في قاعدة القابس المناسبة التي تم تركيبها وتثبيتها بشكل صحيح وفقًا للقوانين أو اللوائح المحلية220V .
- إذا كان قابس الكهرباء المرفق بهذا الجهاز لا يتطابق مع قاعدة القابس فصرح لكهربائي محترف بتركيب القابس الصحيح220V .
- تأكد من توصيل قابس الكهرباء لهذا الجهاز بقاعدة القابس التي لها نفس الشكل.

# هيكل المنتج النهائي

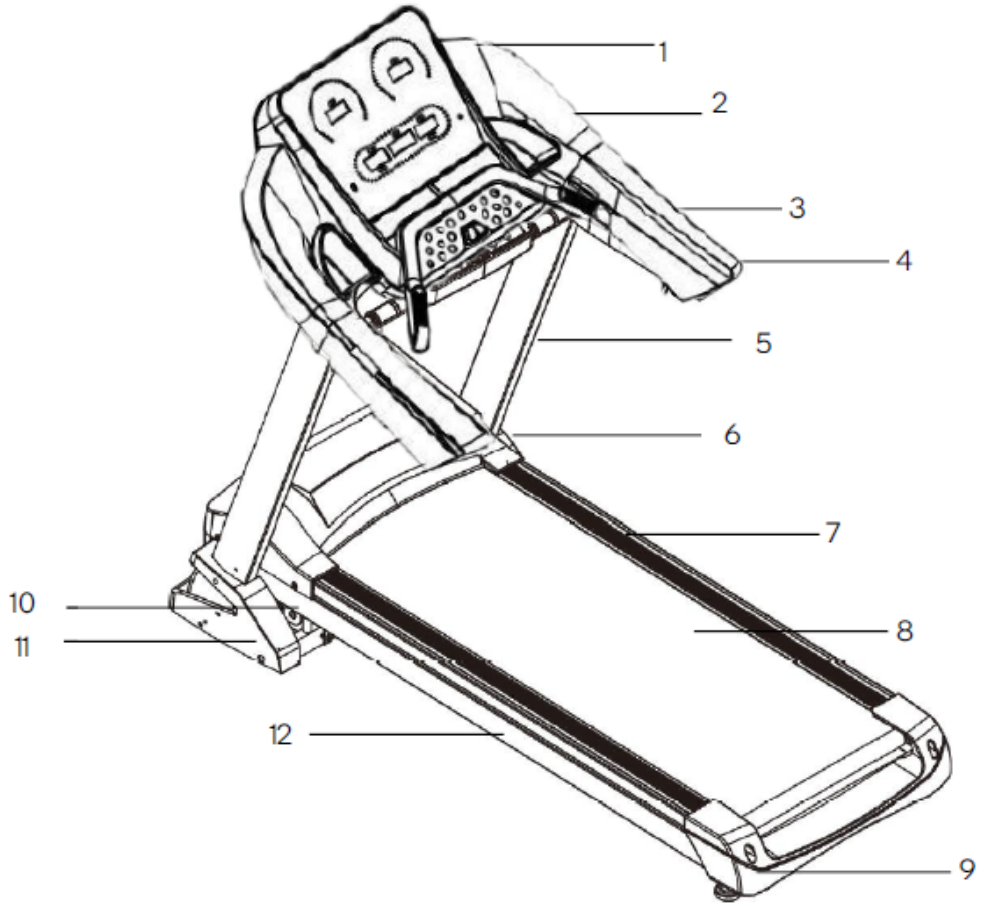


| | |
|---|---|
| 1. الاطار العلوي | 7. سير الجهاز |
| 2. وحدة التحكم | 8. داعم أجناب سير الجهاز |
| 3. مفاتيح الادخال | 9. اطار خلفي |
| 4. مقابض اليد | 10. داعم سير الجهاز |
| 5. اجناب تثبيت الجهاز | 11. تحكم اوتوماتيك انكلين |
| 6. غطاء الموتور | 12. اطار امامي |

# التركيب

## ❖ الخطوة الأولي:

1. ارفع الهيكل العلوي في وضع مستقيم.

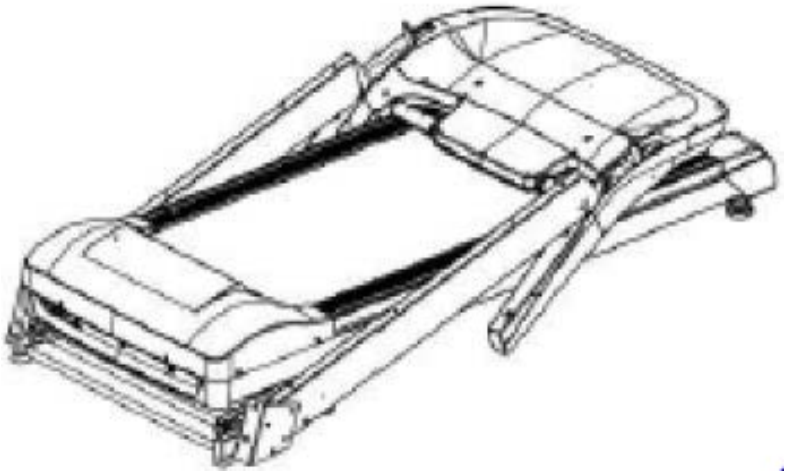

2. ثبت وحدة التحكم في الموضع باستخدام مايلزم من مسامير نصف دائرية كالشكل التالي:

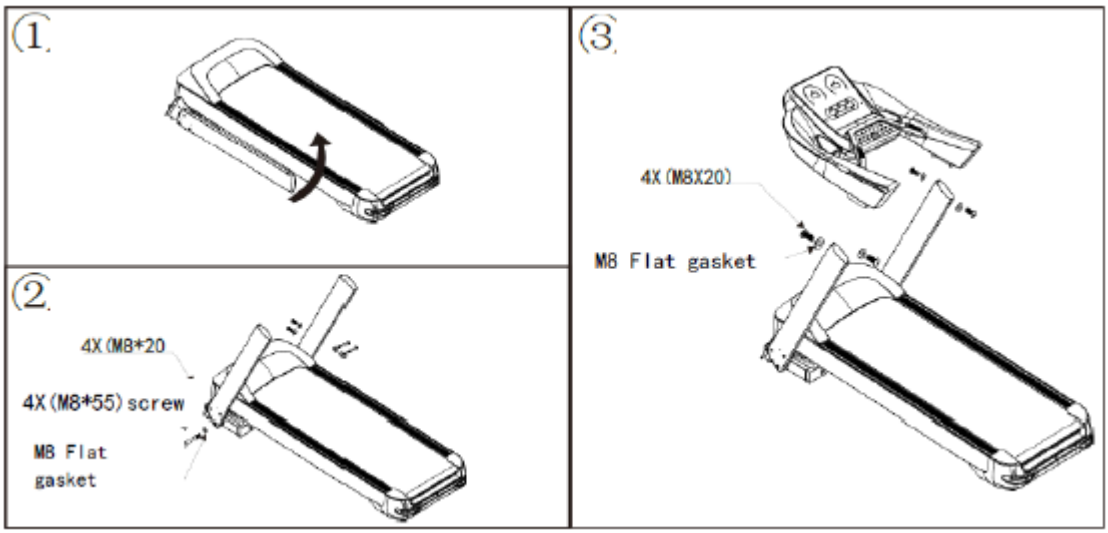

3. قم بتثبيت عمود العمود القائم الأيمن والأيسر على قاعدة الجهاز باستخدام المسامير المخصصة كالشكل التالي:

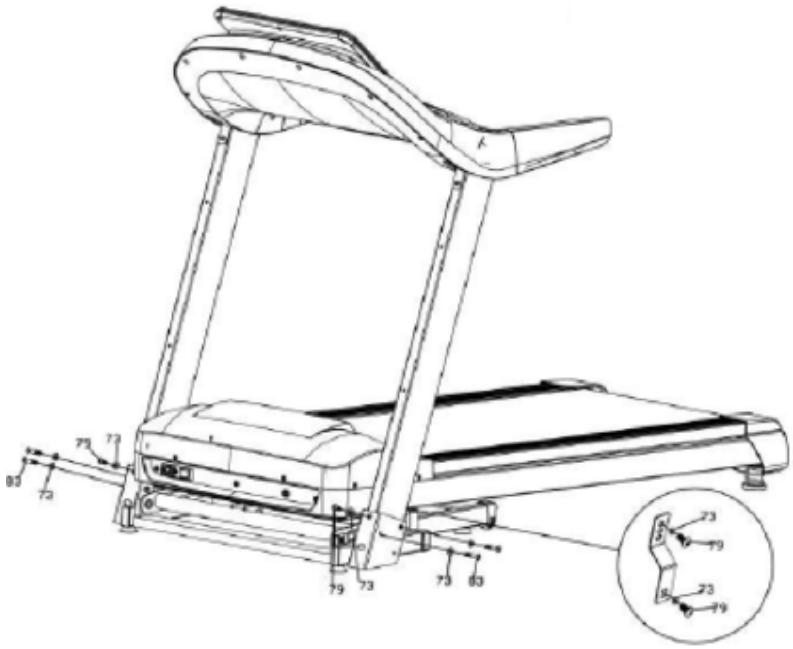

## ❖ الخطوة الثانية:

1. ثبت الأغطية الجانبية اليمنى واليسرى على كلا جانبي قاعدة الجهاز بالمسامير المخصصة.
2. قم بتوصيل السلك الكهربائي ووضعه في مكانه الصغير في خلف الجهاز ثم ثبت المقابض اليمنى واليسرى على جانبي الجهاز من الخلف باستخدام المسامير المخصصة.
3. ثبت الجزء الخلفي في نهاية سير الجري بمساميره المخصصة. وبذلك تكون قد انتهيت من تجميع جهاز المشي.

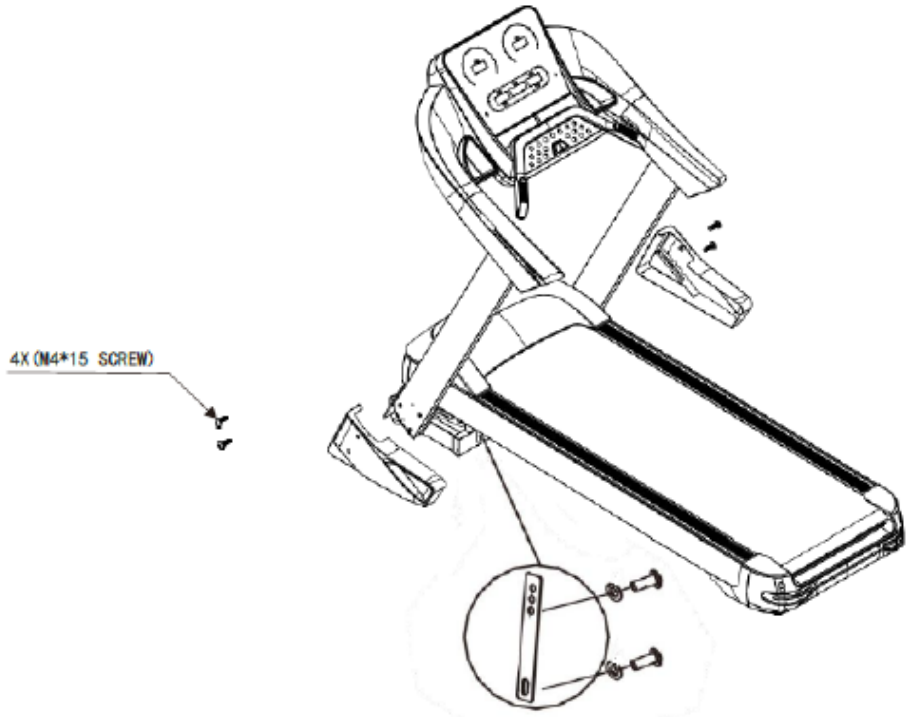

# التشغيل

**ملاحظة:** استخدم دائمًا مصدر طاقة كهربائية ثابت .

1. أدخل سلك الطاقة في الجزء الخلفي من جهاز المشي ثم قم بتوصيله بموصل التيار.
2. قم بتشغيل مفتاح الطاقة الكهربائية الموجود في الجزء الخلفي من جهاز الجري ، وسوف يضيء الضوء الأحمر للإشارة إلى تشغيل جهاز الجري.
3. يصدر جهاز الجري صوت تنبيه وسيتم تشغيل الشاشة.
4. قبل تشغيل جهاز الجري ، تأكد من توصيل حبل الأمان بقطعة من ملابسك ، وأن أداة الربط متصلة بوحدة التحكم بجهاز الجري.

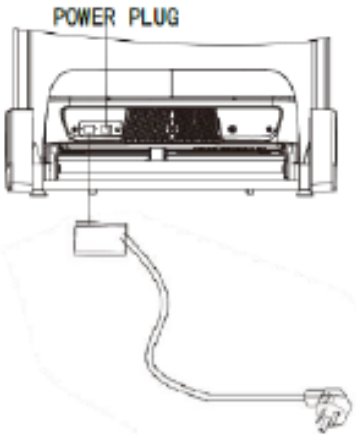

220V

# تشغيل الشاشة

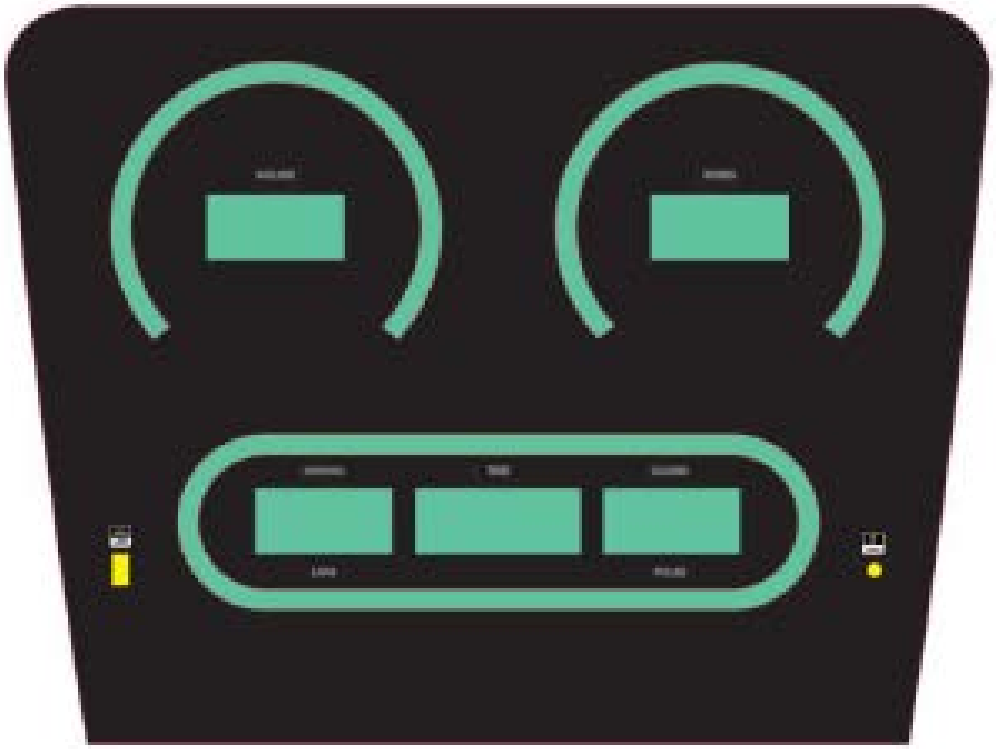

| | | |
|---|---|---|
| | START | لبدء جهاز الجري. |
| | STOP | لإيقاف جهاز الجري. |
| | PROG | الأوضاع التالية المتاحة:<br>• التحكم اليدوي<br>• برنامج آلي<br>• برنامج مخصص<br>• برنامج HRC<br>• اختبار دهون الجسم<br>لتغيير الوظائف ، قم بما يلي:<br>• عندما تكون في وضع التحكم اليدوي ، اضغط على الزر PROG للدخول إلى البرنامج التلقائي.<br>• اضغط على PROG مرة أخرى للدخول إلى اختبار دهون الجسم.<br>• اضغط على PROG مرة أخرى للعودة إلى التحكم اليدوي. |
| | MODE | لتحديد وضع العد التنازلي. |
| | SPEED | لضبط سرعة الجري. |
| | INCLINE | لضبط سرعة الميل.<br>عندما تكون الوحدة في وضع الاستعداد ، اضغط على مفتاح MODE للتغيير من ضبط السرعة إلى ضبط الميل. |
| | VOLUME | لضبط مستوى صوت تشغيل الموسيقى. |
| | LAST/NEXT | للتنقل بين المقطوعات أثناء تشغيل الموسيقى. |
| | Speed Adjustment Key | مفتاح تعديل السرعة. |
| | Incline Adjustment Key | مفتاح تعديل الميل. |

## ❖ وضع التحكم اليدوي:

- عندما يكون جهاز الجري في وضع الاستعداد ، اضغط على مفتاح START لبدء جهاز الجري والدخول إلى وضع التحكم اليدوي.
- السرعة الأولية ستكون 1 كيلو متر / ساعة.
- سيبدأ عددلوقت والمسافة والسعرات الحرارية من 0 .
- يمكن ضبط سرعة جهاز الجري وميله في الوقت الفعلي باستخدام مفتاحي SPEED و INCLINE في الوحدة.
- إذا تجاوز وقت التمرين 59 :99 دقيقة ، فسيتم إعادة ضبط الوقت على 0.

## ❖ وضع العد التنازلي:

يمكن ضبط جهاز الجري على الإيقاف تلقائيًا عندما تصل إلى الهدف المرغوب ، سواء كان الوقت أو المسافة أو السعرات الحرارية.

➢ <u>للدخول إلى وضع العد التنازلي للوقت ، قم بما يلي:</u>

1. في وضع التحكم اليدوي ، اضغط على مفتاح الوضع لتحديد وضع العد التنازلي للوقت.
2. يظهر عرض الوقت 30:00 دقيقة. يمكن ضبط وقت التشغيل عبر مفتاح السرعة +/- أو مفتاح الميل +/-.
3. ضبط النطاق الزمني من 8:00 ~ 99:00 دقيقة. اضغط على مفتاح START لبدء العد التنازلي للمؤقت.

➢ <u>للدخول إلى وضع مسافة العد التنازلي ، قم بما يلي:</u>

1. في وضع التحكم اليدوي ، اضغط على مفتاح الوضع لتحديد وضع مسافة العد التنازلي.
2. تعرض شاشة عرض المسافة 1.0 كم ويمكن ضبط هدف المسافة بالضغط على مفتاح السرعة +/- أو مفتاح الميل +/-.
3. ضبط مدى المسافة 1.0 ~ 99.0 كم. اضغط على مفتاح START لبدء العد التنازلي للمسافة.

➢ <u>للدخول إلى وضع العد التنازلي للسعرات الحرارية ، قم بما يلي:</u>

1. في وضع التحكم اليدوي ، اضغط على مفتاح الوضع لتحديد وضع السعرات الحرارية.
2. تعرض شاشة عرض السعرات الحرارية 50 سعرة حرارية ويمكن ضبطها بالضغط على مفتاح السرعة +/- أو مفتاح الإنحدار +/-.417
3. ضبط نطاق السعرات الحرارية من 20 ~ 99.0. اضغط على مفتاح START للدخول في عملية وضع السعرات الحرارية.

اثناء أي وضع للعد التنازلي عند الضغط على START ، ستكون السرعة الأولية 1 كم / ساعة.
سيبدأ وضع العد التنازلي الذي اخترته في العد التنازلي مع زيادة المعدلات الأخرى.

يمكن ضبط سرعة جهاز المشي وميله يدويًا في الوقت الفعلي باستخدام مفتاحي SPEED و INCLINE.

عندما تصل مؤشرات العد التنازلي إلى هدفها ، فإن جهاز المشي سيتباطأ ويدخل في وضع الاستعداد.

## ❖ وظيفة البرمجة التلقائية:

1. في حالة وضع التحكم اليدوي أو حالة إعداد الوضع ، اضغط على مفتاح PROG للدخول إلى وظيفة البرنامج التلقائي.
2. تظهر الشاشة 30:00 دقيقة ويمكن ضبطها بالضغط على مفتاح SPEED +/- أو INCLINE +/-. اضبط النطاق على 8:00 ~ 99: 00 دقيقة.
3. اضغط على مفتاح START لبدء برنامج تلقائي.
4. البرنامج الأوتوماتيكي مقسم إلى 20 قسم. يتم تحديد قيم السرعة والميل لكل تشغيل مقطع بواسطة البرنامج التلقائي. وقت التشغيل لكل مقطع هو 20/1 من إجمالي الوقت المحدد.
5. يعيد عرض الوقت تعيين العد في بداية كل مقطع. يبدأ عرض المسافة والسعرات الحرارية من 0 ويزيد.
6. يمكن ضبط السرعة والميل أثناء البرنامج التلقائي عن طريق الضغط على مفتاحي SPEED و INCLINE.
7. عند اكتمال البرنامج التلقائي ، يدخل جهاز المشي في وضع الاستعداد.

## ❖ وظيفة اختبار دهون الجسم:

1. في وضع التحكم اليدوي أو حالة إعداد الوضع ، اضغط على مفتاح PROG للدخول إلى وظيفة اختبار دهون الجسم.
2. بعد الدخول في حالة إعدادات اختبار الدهون في الجسم ، ستعرض شاشة SPEED اسم المؤشرات.
3. تعرض شاشة TIME قيمة المؤشر المطلوب تعيينها. اضبط قيمة المؤشر باستخدام مفتاح SPEED +/- أو INCLINE +/- key.
4. اضغط على مفتاح MODE لتحديد وإدخال المؤشرات التالية:

| المعدل | القيمة المبدئية | المؤشر | |
|---|---|---|---|
| ذكر 1<br>انثي 2 | 1 | النوع | F-1 |
| 10- 99 سنة | 25 سنة | العمر | F-2 |
| 100-220 سم | 170 سم | الطول | F-3 |
| 20-150 كجم | 70 كجم | الوزن | F-4 |
| -- | -- | نسبة الدهون في الجسم | F-5 |

. بعد إدخال المؤشرات ، اختبر نسبة الدهون في الجسم.
. امسك ألواح المستشعر النحاسية الموجودة على الاذرع الامامية للجهاز لمدة 5 ثوانٍ تقريبًا.
. سيتم احتساب نسبة الدهون في الجسم بناءً على مؤشرات الإدخال الخاصة بك وسيتم عرضها على الشاشة.

## ❖ وظيفة معدل ضربات القلب:

1. أمسك ألواح المستشعر النحاسية الموجودة على الاذرع الامامية للجهاز. استخدم قبضة طبيعية على كلا المقبضين.
2. بعد حوالي 5 ثوانٍ ، ستعرض نافذة عرض نبضات LED القيمة المبدئية لنبضات القلب. أبقِ يديك على المستشعرات لمدة 30 ثانية تقريبًا للحصول على قياس دقيق لمعدل ضربات القلب.
3. ستتغير بيانات معدل ضربات القلب في الوقت الفعلي إذا تم وضع يديك على المستشعرات.

**ملاحظة:** يفضل عدم الاعتماد علي بيانات اختبار معدل ضربات القلب من الناحية الطبية ويجب استخدامها للأغراض الرياضية فقط.

## ❖ وظيفة السكون

. عند توقف جهاز المشي عن العمل وعدم وجود تشغيل لأكثر من 10 دقائق ، سيتم تنشيط وضع السكون. يتم إيقاف تشغيل الشاشة تلقائيًا.
. اضغط على أي مفتاح لإعادة التشغيل.

مفتاح وحبل الأمان

- قبل تشغيل جهاز الجري ، تأكد من وضع حبل الأمان في المكان المحدد.
- إذا كان حبل الأمان مفقودًا أو لم يتم توصيله بشكل صحيح ، ستعرض وحدة التحكم E07 أو "---" مع ملاحظة تحذير.
- في حالة إزالة حبل الأمان عند تشغيل جهاز الجري ، فسيتوقف النظام عن العمل بسرعة ويتم تنشيط قفل الأمان. سيتم مسح البيانات الموجودة على الشاشة.

- **طي جهاز الجري:**

1. **قبل تحريك جهاز الجري ، تأكد من إيقاف تشغيله وفصله عن مصدر الطاقة الكهربائية.**
2. **ارفع قفل الطي. قم بطي سيرالجري باتجاه الإطار العلوي من خلال الإمساك بالاطار الخلفي في نهاية السيروتحريكه لأعلي كما هو موضح في الصورة.**

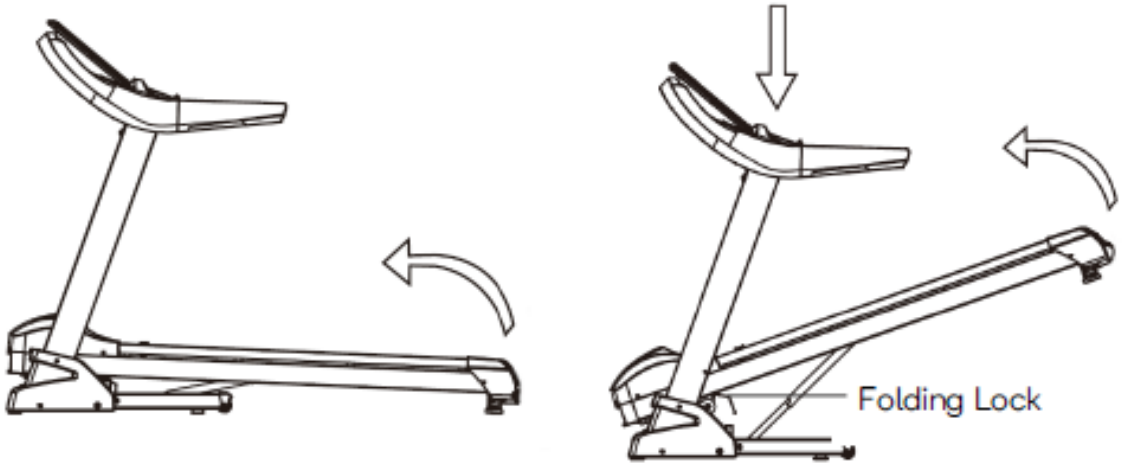


3. **سيغلق داعم السيرسطح جهاز الجري في الوضع الرأسي.**

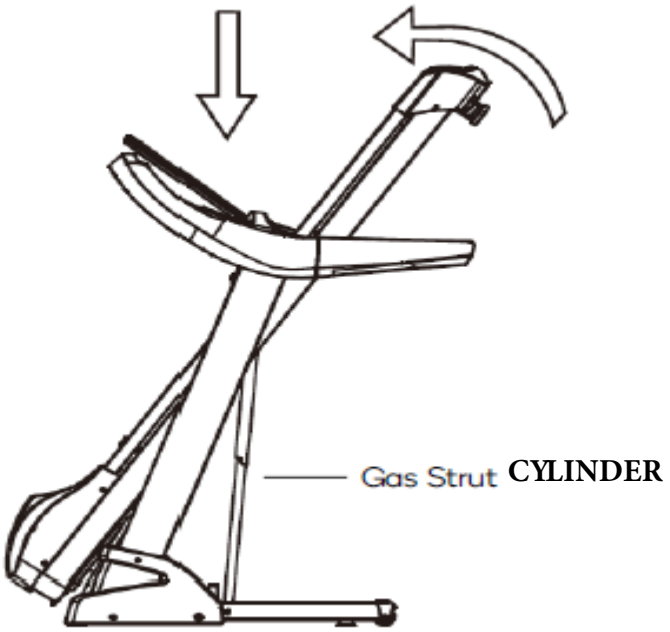

- **تحريك جهاز الجري:**

1. **قم بطي جهاز الجري وفقًا للإرشادات الواردة أسفل قسم جهاز الجري القابل للطي.**
2. **حرك جهاز الجري عن طريق وضع قدم في القاعدة لتثبيته. اسحب جهاز الجري نحوك باليدين.**

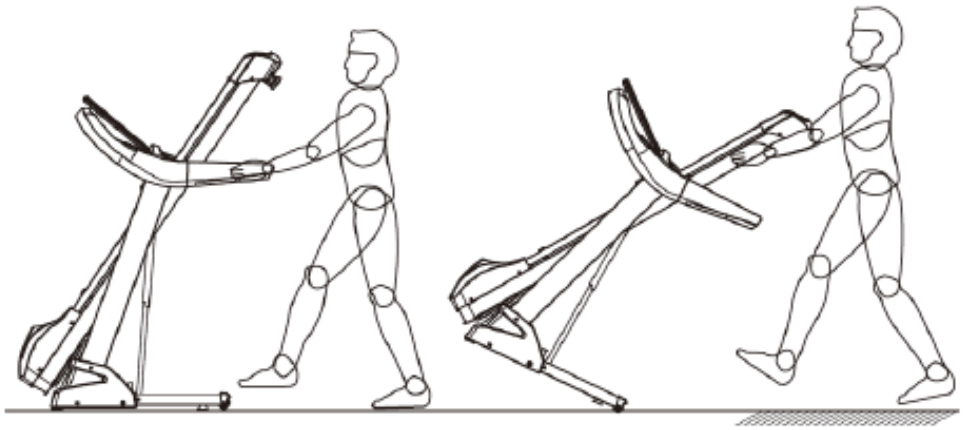

3. **بعد الانتقال إلى مكان آمن للتخزين اضغط علي داعم السير برفق كما هو موضح في الصورة أدناه. سوف يهبط سطح الجري ببطء إلى موضعه.**

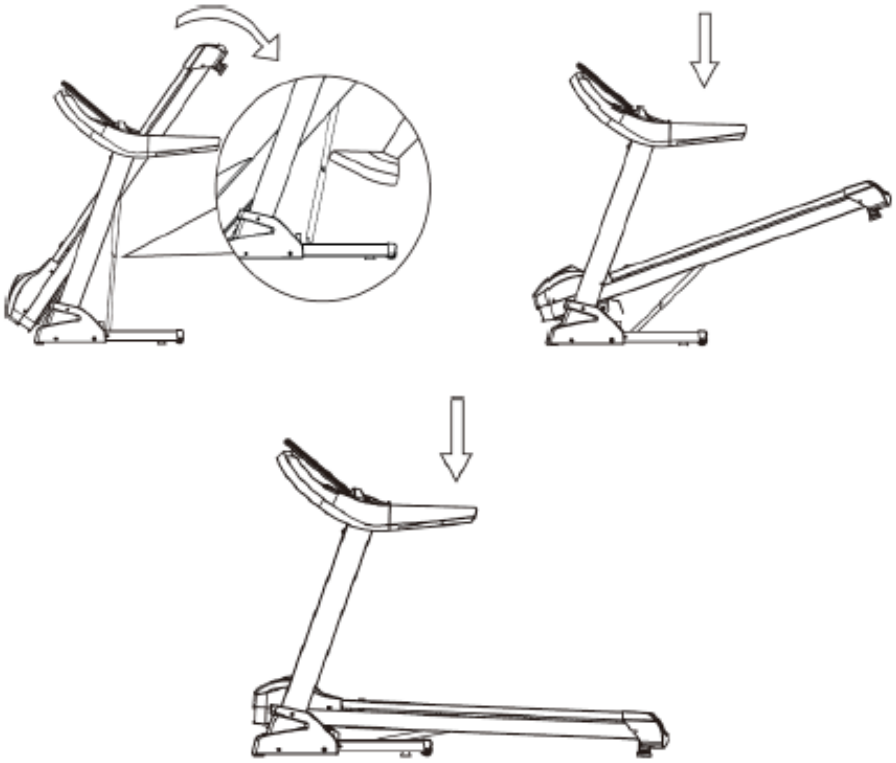

# الصيانة والنظافة

يلزم إجراء الصيانة المناسبة للحفاظ على جهاز الجري في أفضل حالة.

## تنظيم سير الجري

- يمكن تعديل سير الجري في متغيرين: درجة شديدة الاحكام وودرجة الموقع المركزي لحزام الجري.
- تم ظبط احكام سير الجري عند مغادرة المصنع ، ولكن مع الاستخدام يحدث تمدد . يمكن أن يتسبب الانحراف عن موضعه المركزي في حدوث ضرر.

## اضبط سير الجري

- إذا كان سير الجري ينزلق أثناء الاستخدام أو يميل إلى الانزلاق ولا يعمل بسلاسة ، فاضبطه.

## ضبط سير الجري

إذا كان سير الجري ينزلق أثناء الاستخدام أو يميل إلى الانزلاق ولا يعمل بسلاسة ، فاضبطه

شد الحزام. اتبع التعليمات التالية:

1. أدخل المسمار المخصص على الجانب الخلفي الأيسر من سير الجري باستخدام 5 ملم. لف مفتاح الربط بمقدار 1/4 دائرة في اتجاه عقارب الساعة لتنظيم المؤخرة لشد حزام الجري.
2. كرر الخطوة 1 لضبط المسمار الموجود على اليمين. تأكد من أن مفاتيح التنظيم تدور بنفس المسافة لجعل الأسطوانة الخلفية موازية للإطار.
3. كرر الخطوتين 1 و 2 حتى يتم إحكام حزام الجري.

**ملاحظة:** لا ينبغي أن يكون سير الجري مشدودًا جدًا لأنه قد يؤدي إلى إتلاف الجري علي الحزام ، والتحميل علي الأسطوانة أو زيادة ضغط الأسطوانة الأمامية / الخلفية وقد يتسبب في صوت غير طبيعي أو مشاكل أخرى.

اذا كان سير الجري ضيقًا جدًا ، لتقليل توتر سير الجري ، قم بتدوير مفتاح التنظيم عكس اتجاه عقارب الساعة بنفس المسافة على كلا الجانبين.

## ضبط موضع سير الجري

عند استخدام جهاز المشي ، يمكن أن تتسبب قوة قدمك في الضغط على سير الجري و مما يجعلها غير متوازنة مما يجعل سير الجري ينحرف عن الجزء المركزي الصحيح.

هذا الانحراف أمر طبيعي. سيعود إلى وضع الوسط عندما لا يعمل أحد على حزام الجري. التعديل ضروري إذا فشل الحزام في العودة إلى الوضع المركزي الصحيح.

اتبع التعليمات أدناه لضبط موضع الحزام:

1. قم بتنشيط جهاز المشي بدون استخدام شخص واضبط السرعة على 6 كيلومترات / ساعة.
2. لاحظ مسافة سير الجري من شريط الحافة اليسرى إلى شريط الحافة اليمنى.
3. قم بما يلي:

- إذا كان سير الجري يميل نحو اليسار ، لف المسمار الأيسر بمقدار 1/4 دائرة في اتجاه عقارب الساعة مع مفتاح الربط السداسي.
- إذا كان سير الجري يميل نحو اليمين ، لف المسمار الأيمن بمقدار 1/4 دائرة في اتجاه عقارب الساعة مع مفتاح الربط السداسي.
- إذا كان سير الجري لا يزال في المنتصف ، كرر الخطوات المذكورة أعلاه حتى يدخل الوسط.
- بعد ضبط الحزام ، اضبط السرعة على 16 كيلومترًا / ساعة. لاحظ الانحراف من تشغيل الحزام والمرونة. كرر خطوات الضبط في حالة وجود اي درجة الانحراف.
- تأكد من أن سير الجري ليس مشدودًا أو فضفاضًا جدًا بعد الضبط.

**ملاحظة:** لا ينبغي أن يكون سير الجري مشدودًا جدًا لأنه قد يؤدي إلى إتلاف حزام الجري ،حامل الأسطوانة وزيادة ضغط الأسطوانة الأمامية / الخلفية او اصدار صوت غير طبيعي أو مشاكل أخرى.

اذا كان سير الجري ضيقًا جدًا ، لتقليل توتر سير الجري ، قم بتدوير مفتاح الربط عكس اتجاه عقارب الساعة بنفس المسافة على كلا الجانبين كما هو موضح في الصورة.

Adjust running belt to back of treadmill on both sides.

## زيت التشحيم الأتوماتيك

يتم تشحيم جهاز الجري بالزيت عند مغادرة المصنع ، ويتميز جهاز الجري بخاصية التشحيم التلقائي ، كل ما عليك هو التأكد من أن عبوة زيت السيليكون مليئة بالزيت حتي يتمكن الجهاز من سحب كمية الزيت اللازم لعملية التشحيم التلقائي عند الحاجة الي ذلك.

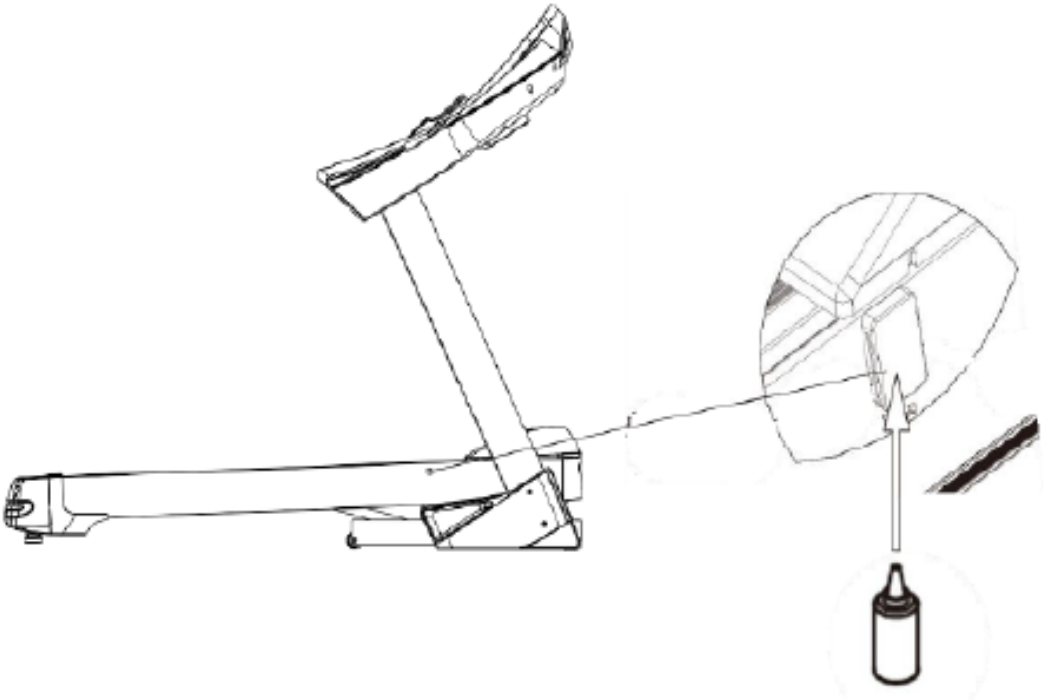

## التنظيف

قم بتنظيف جهاز المشي بشكل متكرر لضمان كفاءته.

يجب فصل الطاقة الكهربائية عند تنظيف جهاز المشي.

نظف بقع العرق الموجودة على الجهاز والأجزاء الأخرى بمنشفة نظيفة ورطبة من القماش.

لا تستخدم المواد المسببة للتآكل والسائل لمنع تلف العناصر الإلكترونية.

لا تعرض العناصر الإلكترونية لأشعة الشمس.

ضع جهاز المشي في بيئة نظيفة وجافة. تأكد من إيقاف تشغيل مفتاح الطاقة الكهربائية ولم يتم توصيله بمأخذ طاقة.

ملاحظة: لا تقم بتشغيل جهاز المشي أثناء التشحيم. استخدم فقط المواد غير البترولية زيت السيليكون المخصص.

# المشكلات الفنية

في حال وجود أي مشكلة من المشكلات التالية ،
يمكنك الاتصال بـ intertrack.net

| المشكلة | الوصف | الحل |
|---|---|---|
| E01 | تواصل ضعيف بين مستشعرات السرعة ووحدة التحكم | ▪ افحص التوصيلات بين مستشعرات السرعة ووحدة تحكم. |
| E02 | ماس كهربائى | ▪ في حالة وجود دائرة كهربائية مفتوحة في محرك جهاز المشي ،توقف عن الاستخدام فورًا . |
| E03 | فشل مستشعر السرعة | ▪ إذا لم يكن مستشعر السرعة في الوضع الصحيح ، فاضبط موقعها. |
| E04 | الجهد الزائد | ▪ تأكد من تطابق مصدر الطاقة مع جهاز المشي والقوة المصنفة. |
| E05 | حماية ضد التيار الزائد | ▪ تأكد من أن مقاومة سطح الجري ليست كذلك متوسط. إذا كان الأمر كذلك ، قم بتشحيم جهاز المشي.<br>▪ راجع قسم التنظيف والعناية في دليل المستخدم هذا. |
| E06 | خطأ في اختبار التشخيص | ▪ قم بفحص وحدة التحكم. |
| E07 OR E--- | حبل ومفتاح الامان غيرموجود في المكان الصحيح.<br>أو خطأ في نظام الأمان | ▪ تأكد من توصيل حبل الأمان بجهاز التحكم أو وحدة التحكم. |

# المواصفات الفنية

- موتور AC 5.0HP
- أوتوماتيك انكلين: ٠ - ١٨٪
- أقصي حمولة: ٢٢٠ كجم
- سرعة: ١- ٢٠ كم/ساعة
- مساحة السير: ١٥٠ * ٥٢ سم
- وزن الجهاز: ١٠٢ كجم
- خاصية التشحيم الذاتي للسير باستخدام زيت السيليكون
- شاشة LED (قياس نبضات القلب والسرعة والمسافة ونسبة الدهون في الجسم)
- مده الاستخدام المتواصل: ٥ ساعة (راحة نصف ساعة بين كل تشغيل)

**تحتاج المزيد من المعلومات؟**

**نأمل أن يكون دليل المستخدم قد أعطاك المساعدة اللازمة لإعدادات الجهاز والتركيب بشكل بسيط.**

**للحصول على أحدث دليل لمنتجك ،بالإضافة إلى أي مساعدة إضافية قد تقوم بها ، يمكنك توجه عبر الإنترنت وارسال الطلب علي الإيميلات التالية**

**support@intercheim.com**
**support@intertrack.net**

CHEIM HEALTH & FITNESS

intertrack.net